PHOENIX

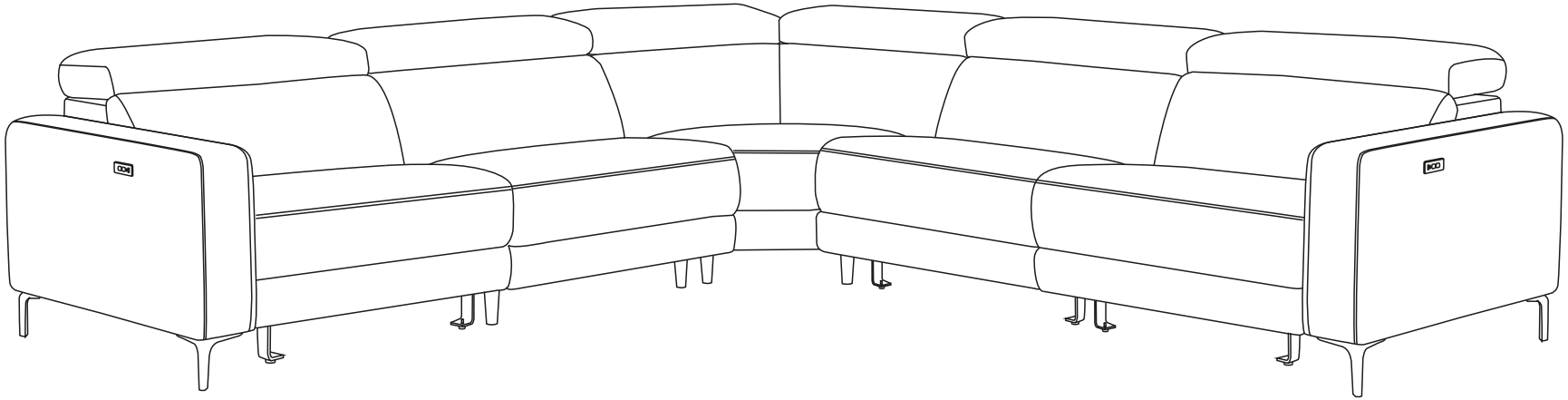

DORMA

Láttu drauminn rætast

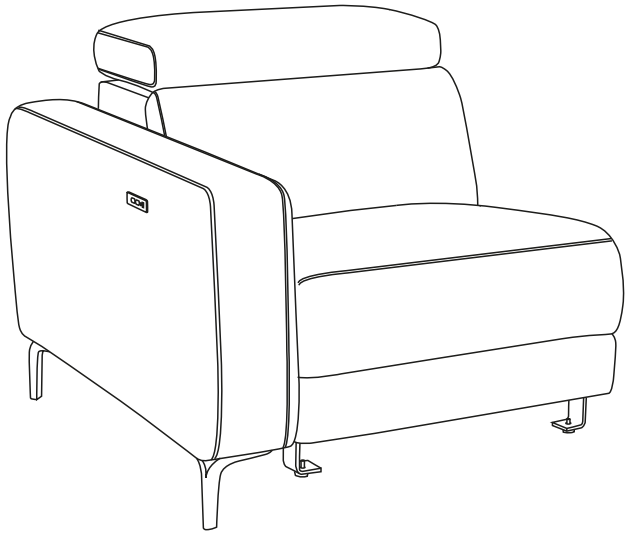

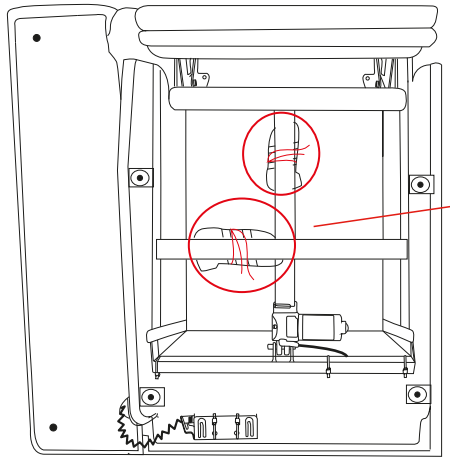

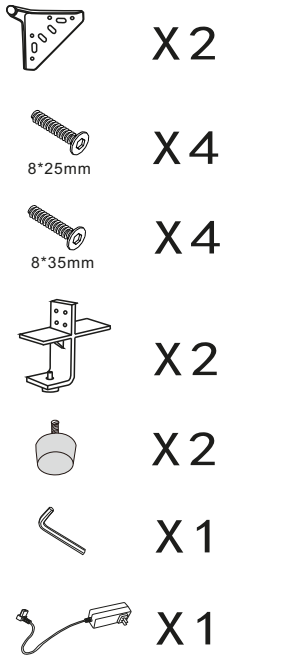

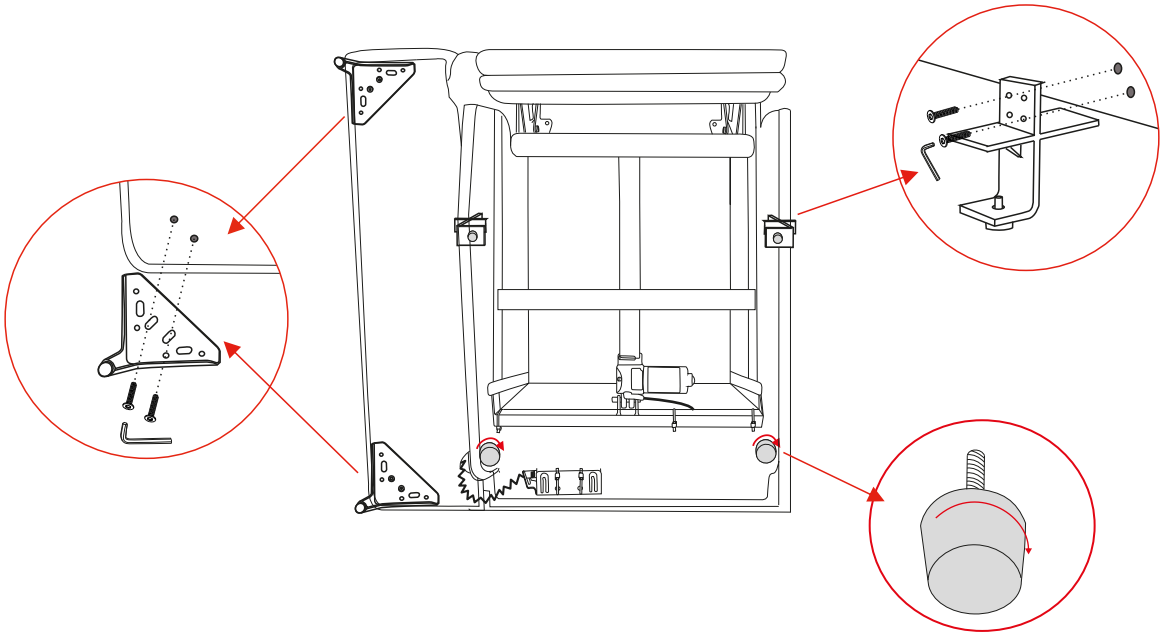

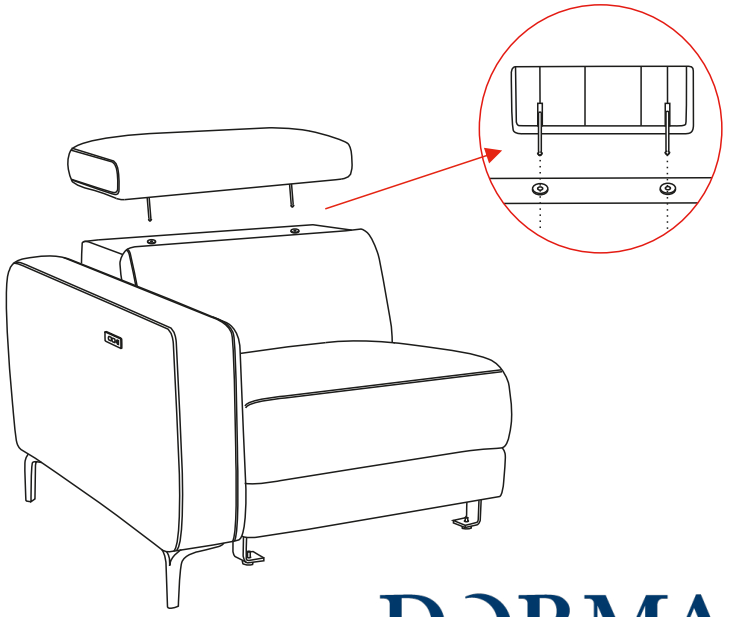

DORMA

Láttu drauminn rætast

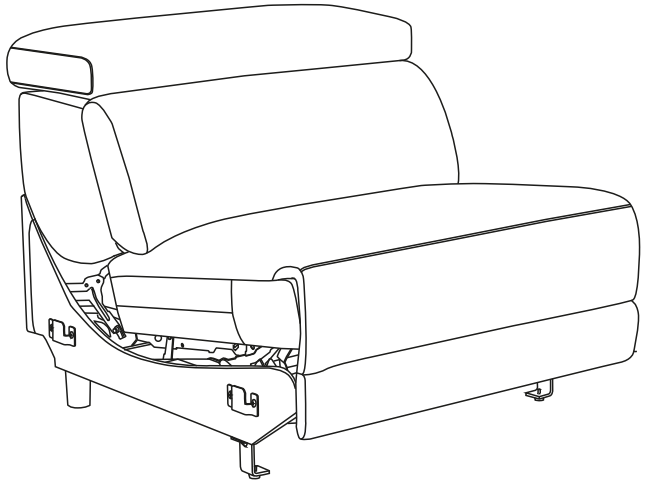

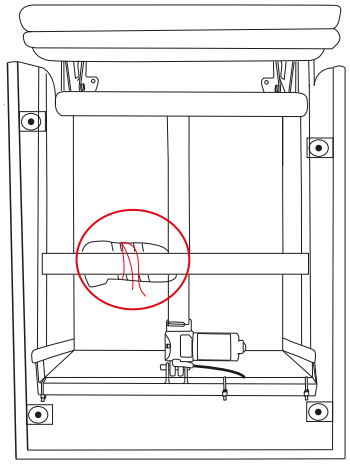



8*35mm

X4

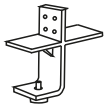

X2



X2



X1

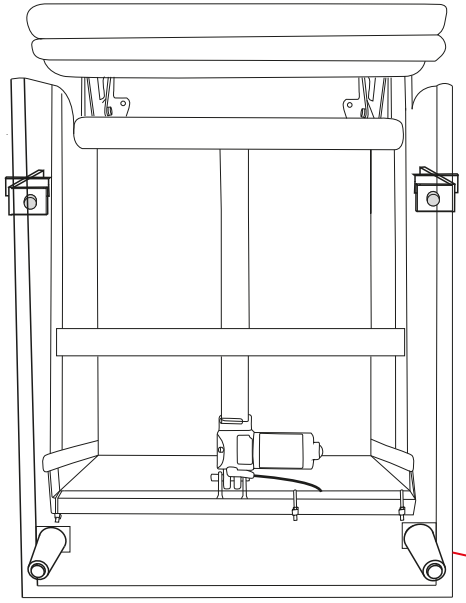

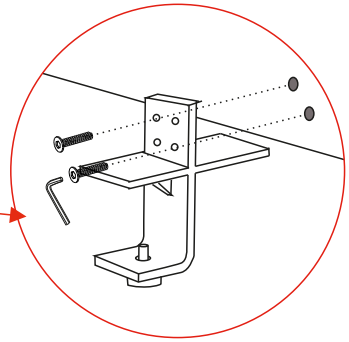

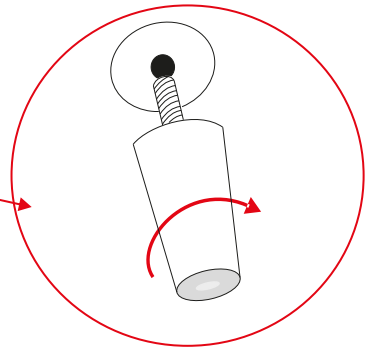

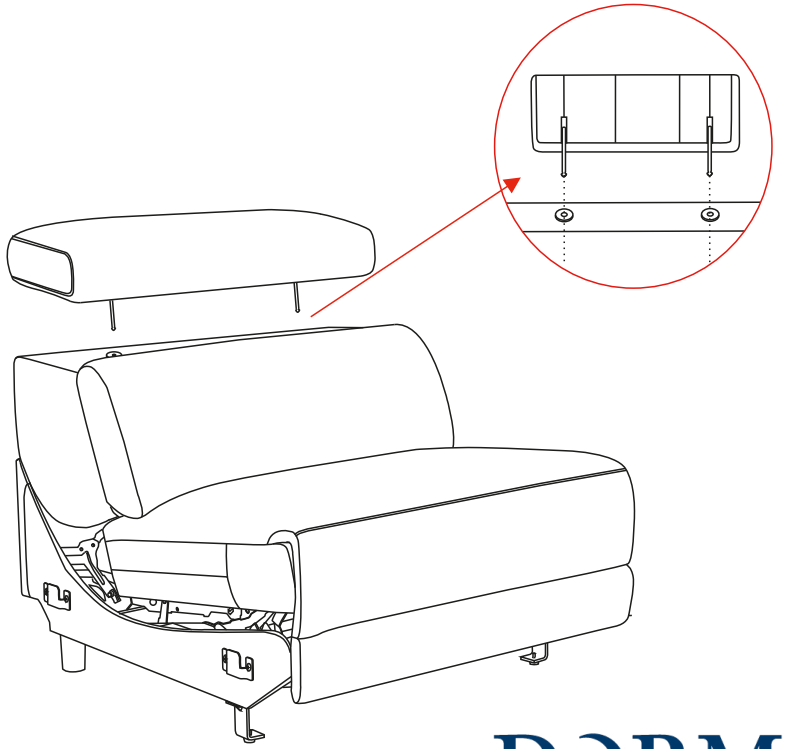

DORMA

Láttu drauminn rætast

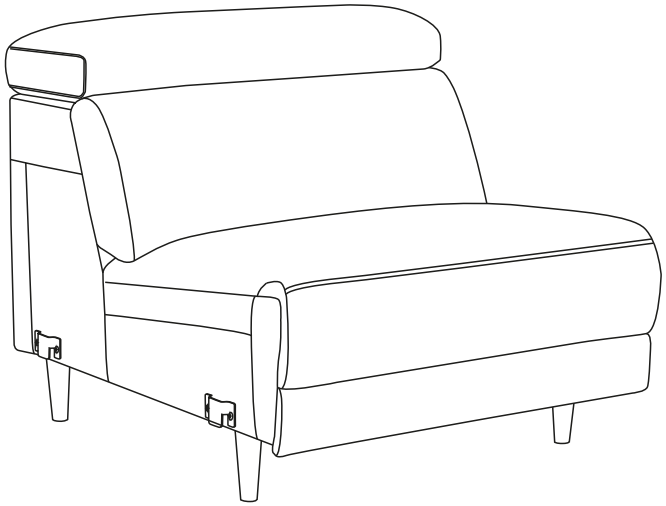

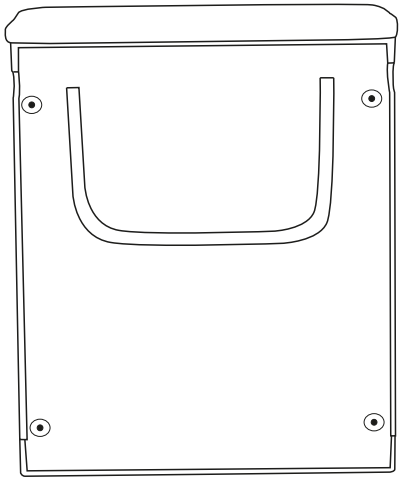

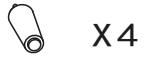

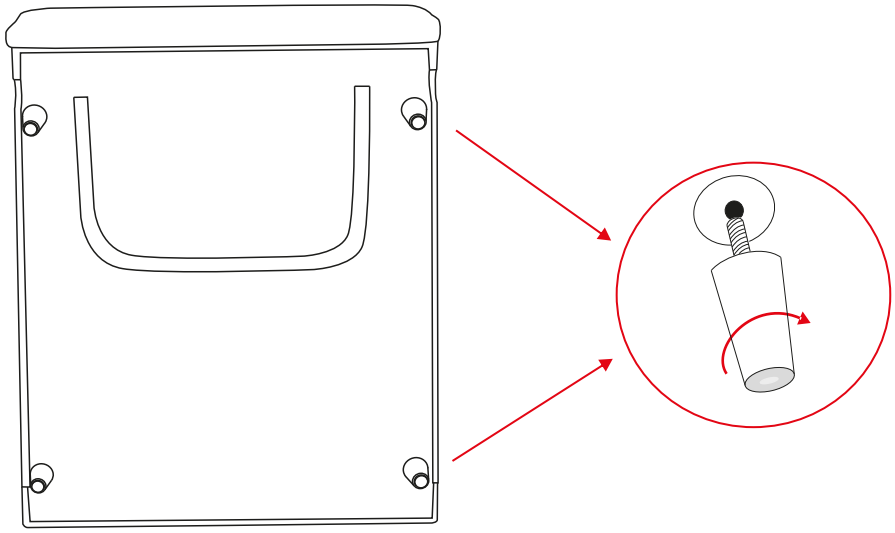

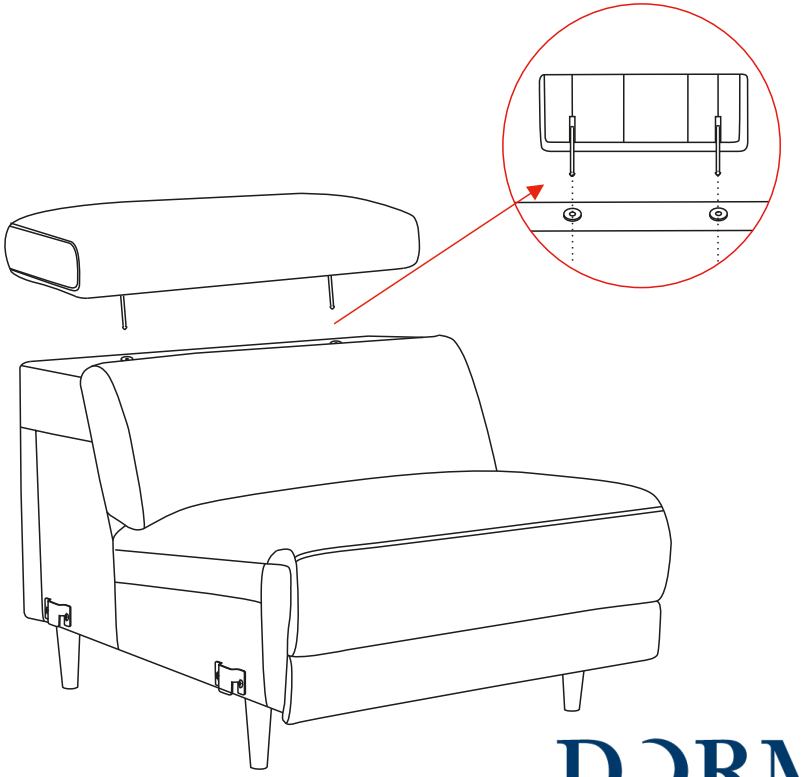

DORMA

Láttu drauminn rætast

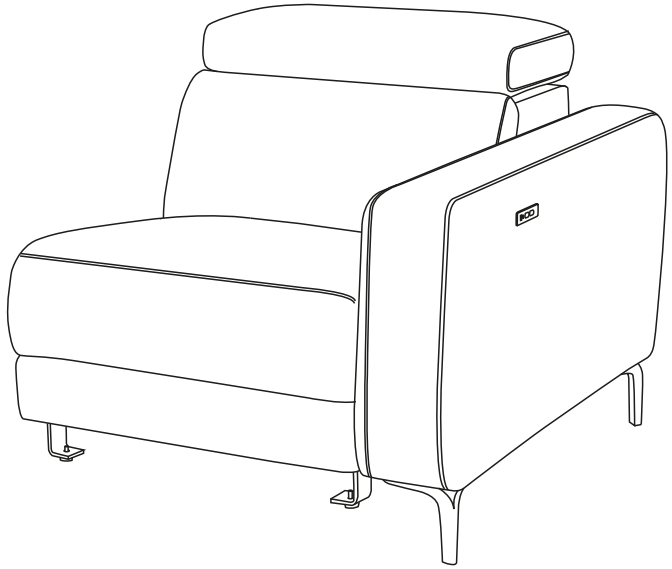

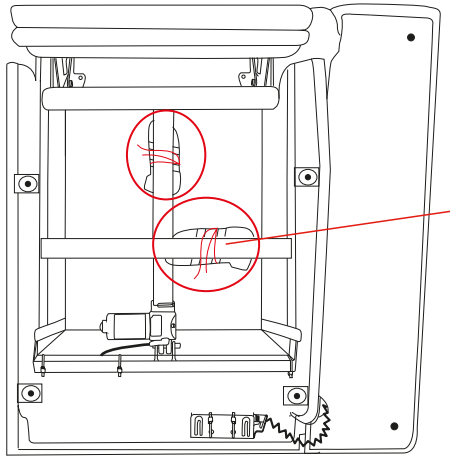

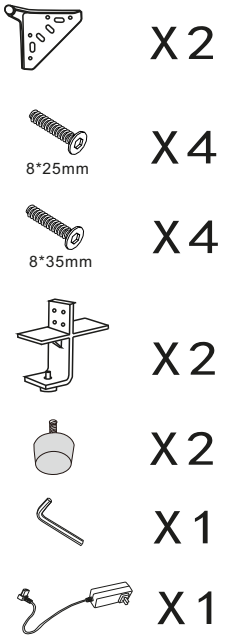

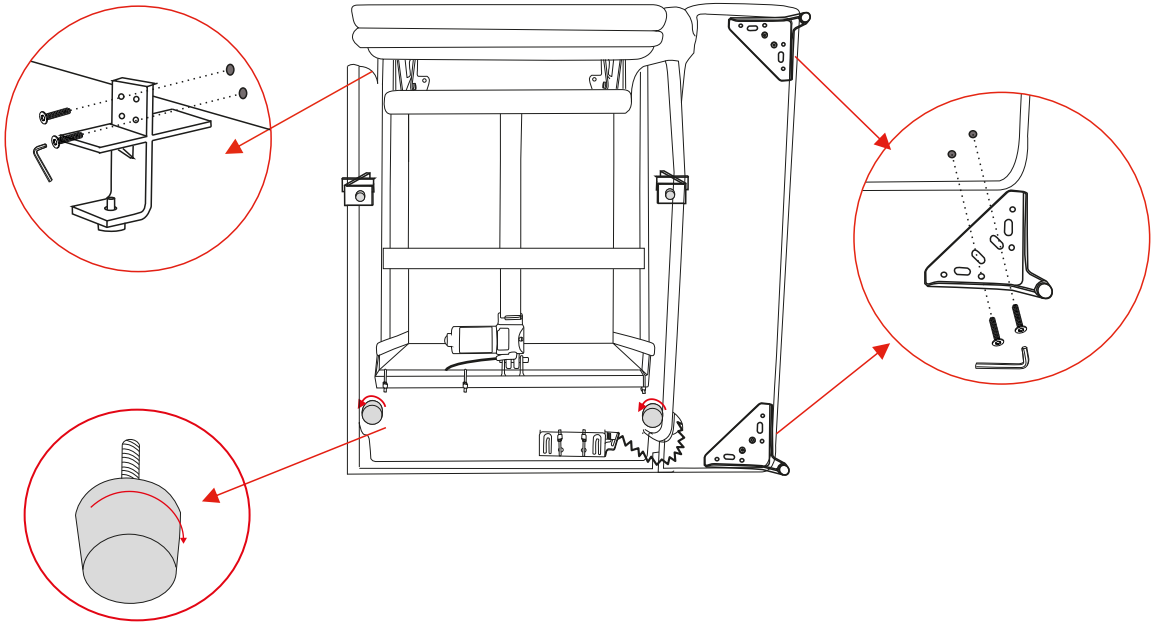

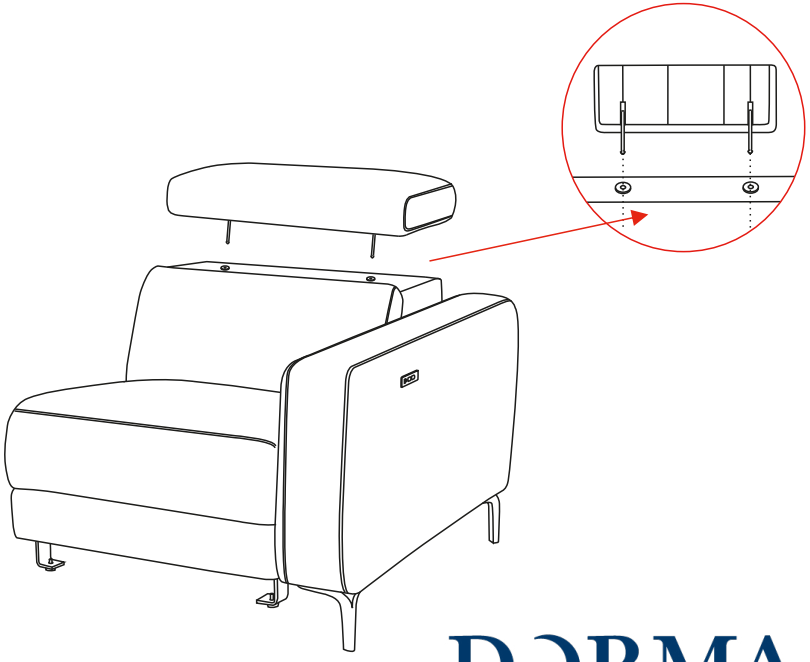

DORMA

Láttu drauminn rætast

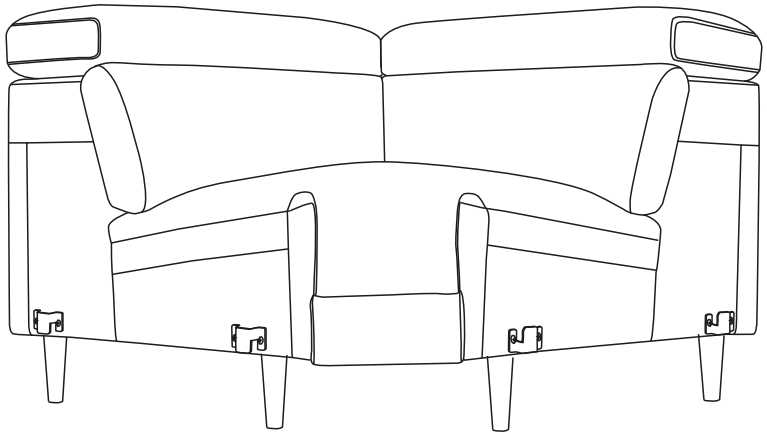

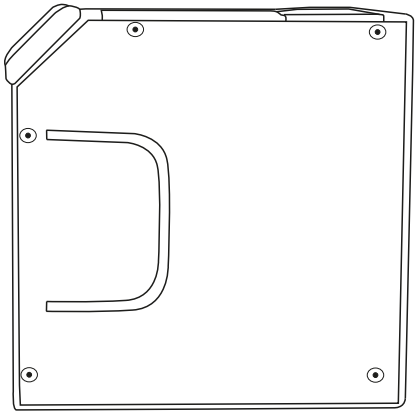



X5

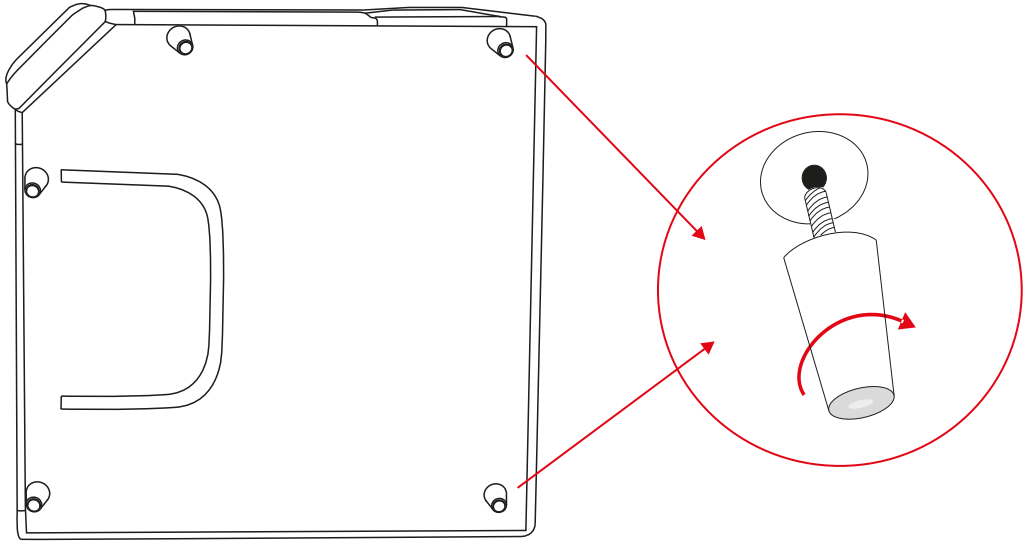

DORMA

Láttu drauminn rætast

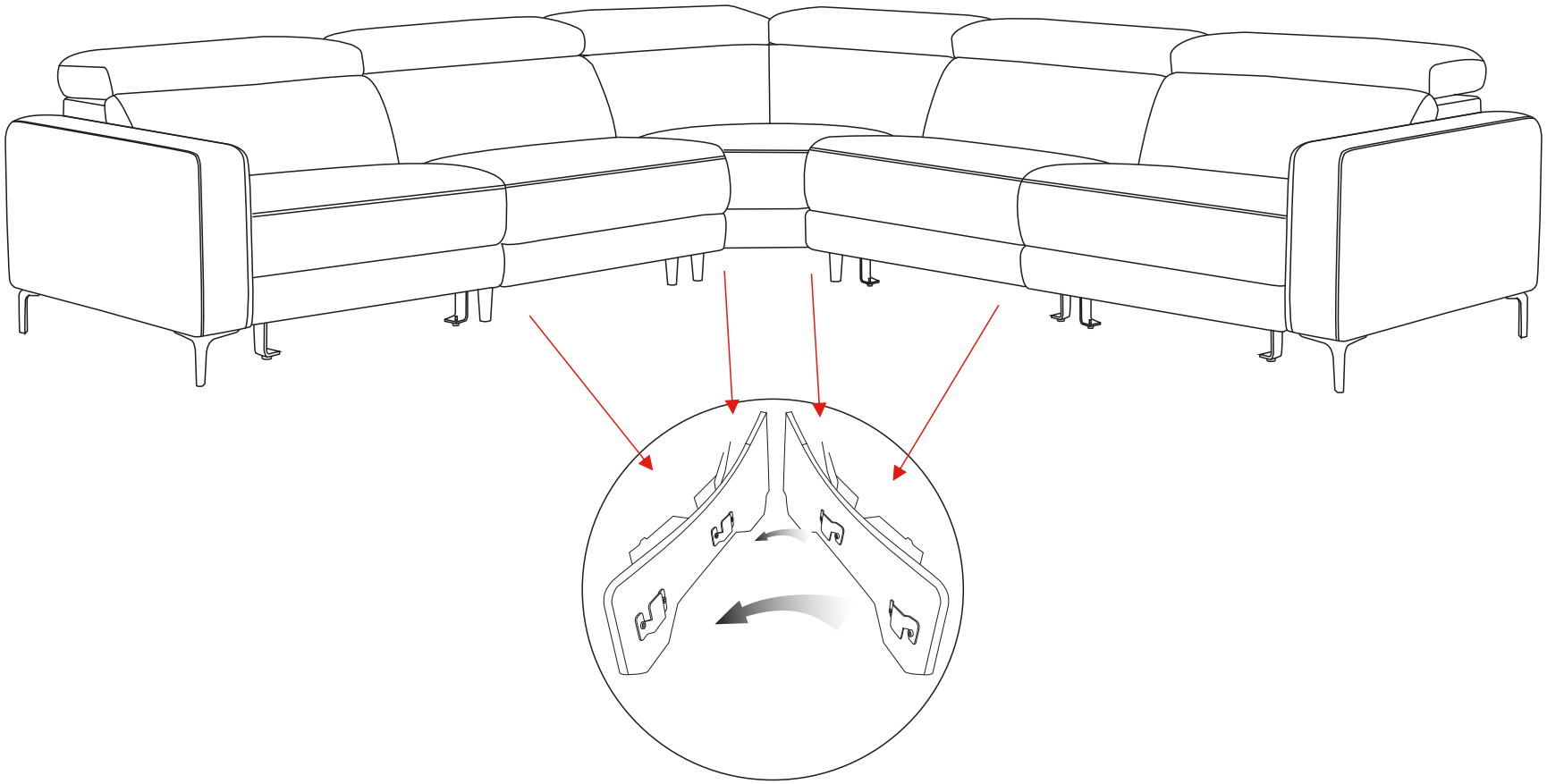

DORMA

Láttu drauminn rætast

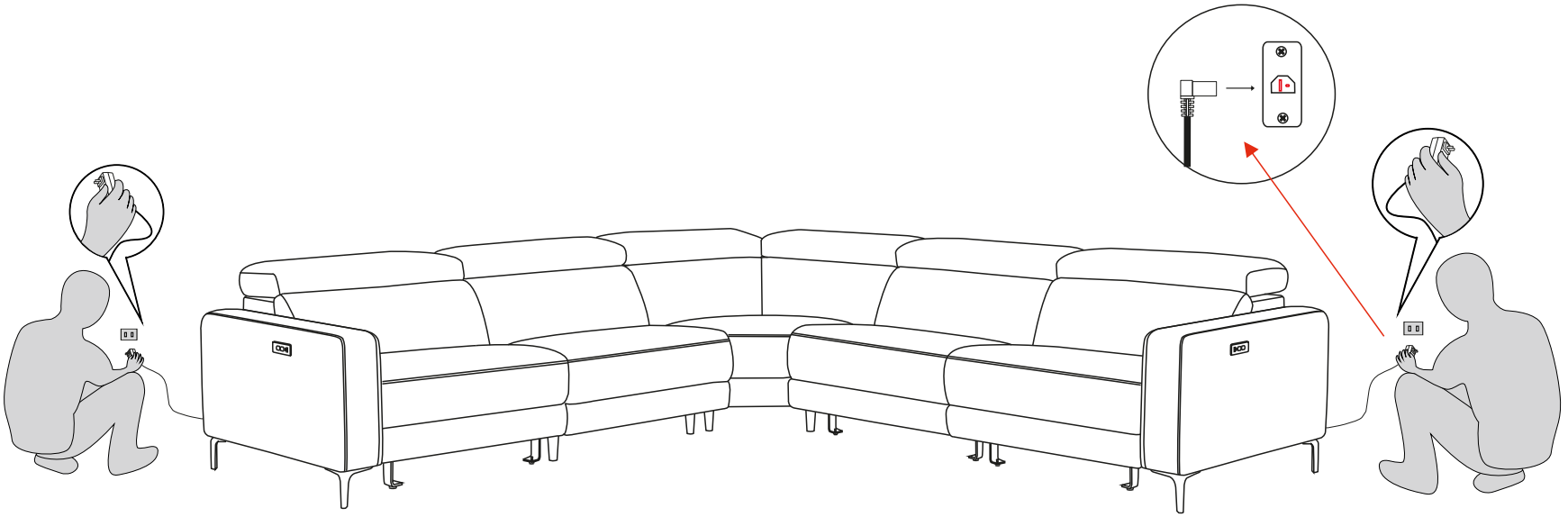

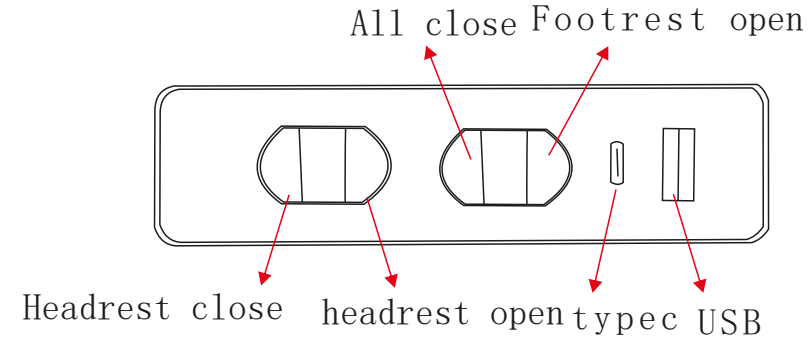

DORMA

Láttu drauminn rætast